# ゴルフ場・グラウンドの高圧配管で生きる スッポンMジョイントの機能

スッポン Mジョイント®

## ■曲管部や分岐部でもスラスト防護不要

面倒な番線・杭打ち作業

スッポンMジョイント

●MVストップリングの離脱阻止力
水平（1分間）:4MPa
4°の曲げ角（1分間）:2MPa
（VP管の場合）

ボルトナットを締めるだけでスラスト防護

### 高い離脱阻止力により抜け・漏れなし

番線・杭打ち不要

## ■水圧変動の大きい電磁弁・スプリンクラー周りも安心

### 伸縮可とう性能

一受口あたり
伸縮量：10mm+ 離脱余裕長
可とう角：±4°以上
耐圧性能：
水平（1 分間）4MPa
4°の曲げ角（1 分間）2MPa

伸縮性能

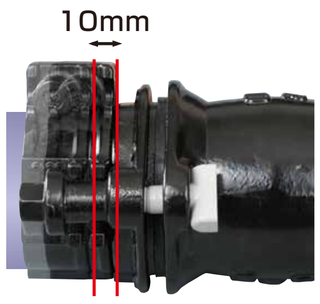


可とう性能

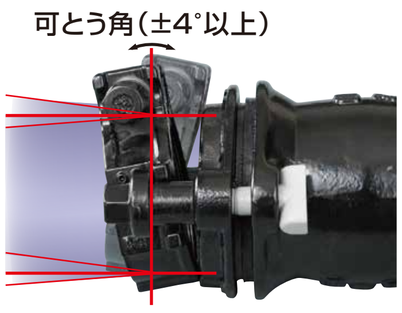

電磁弁周り

**漏水事故が多い箇所**　**接着管路＝固定配管**

エルボ

チーズ

制水弁付近

伸縮可とう機能が管路にかかる負荷を軽減

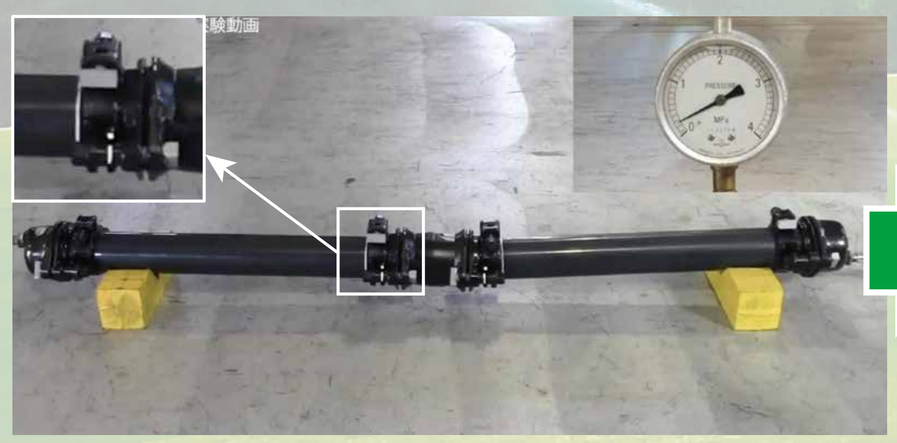

0MPa

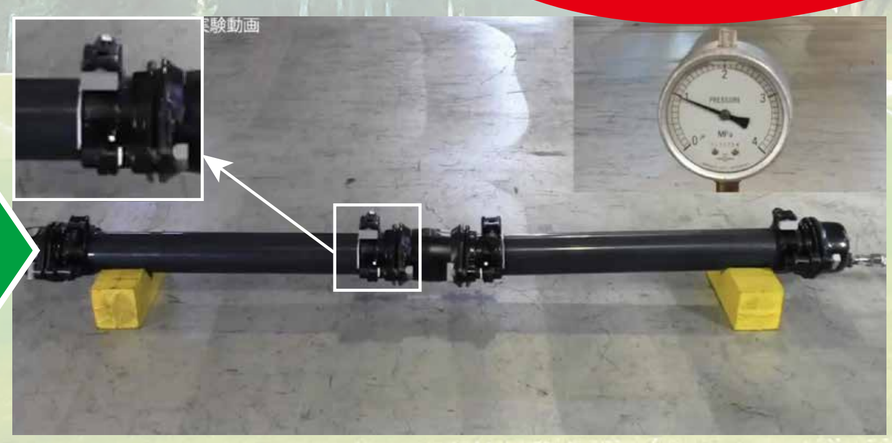

1MPa

スプリンクラー周り

ジョイントテクノロジーの未来を拓く
(株)川西水道機器