農業用水パイプライン用 VU･VM･VP･VH･VT管対応

スッポン Mジョイント®

黒合成樹脂
塗装品

メカ形工法採用により農業用パイプラインの耐震化･機能強化

地震発生時にかかる応力とひずみ

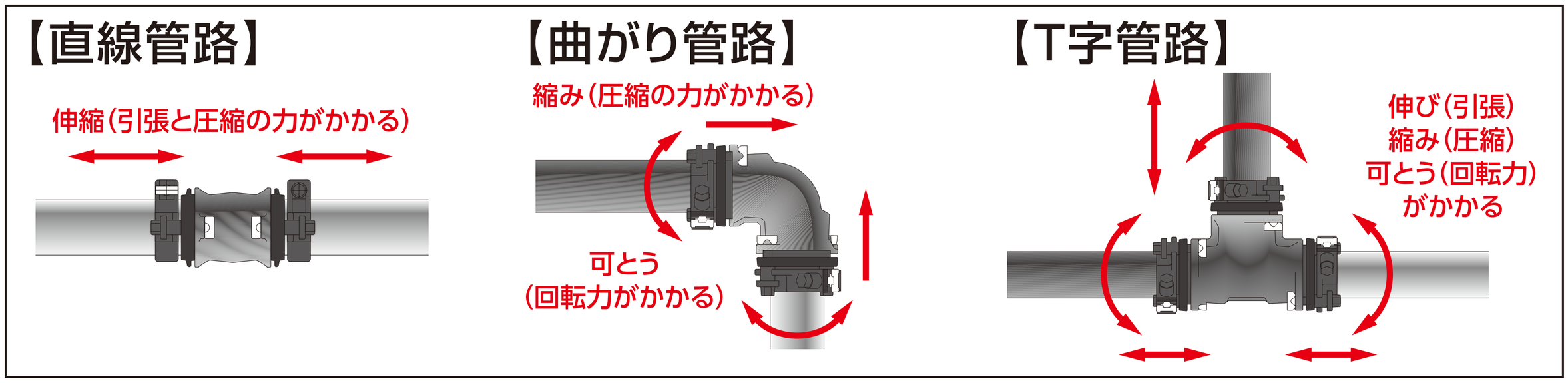

伸縮可とうさせてエネルギーを逃がし、離脱防止性能で管の抜けを防ぐ

伸縮性能

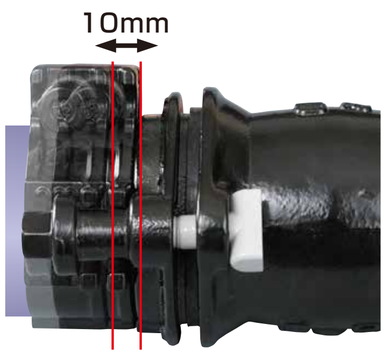

可とう性能

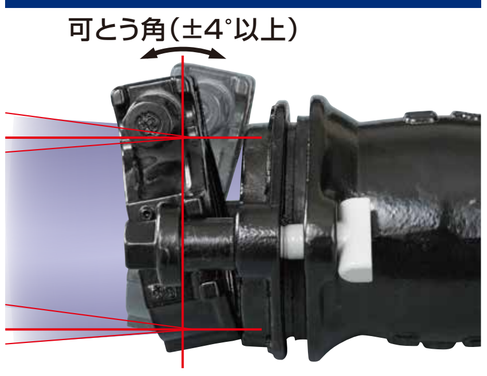

一受口あたり
伸縮量:10㎜+離脱余裕長
可とう角:±4°以上
耐圧性能:
水平(1分間)4MPa
4°の曲げ角(1分間)2MPa
(VP管の場合)

スッポンMジョイントは管路にかかる地震エネルギーを逃がすことにより、継手部の応力･ひずみを低減させるため高い耐震性をもちます

パイプラインの負荷を軽減

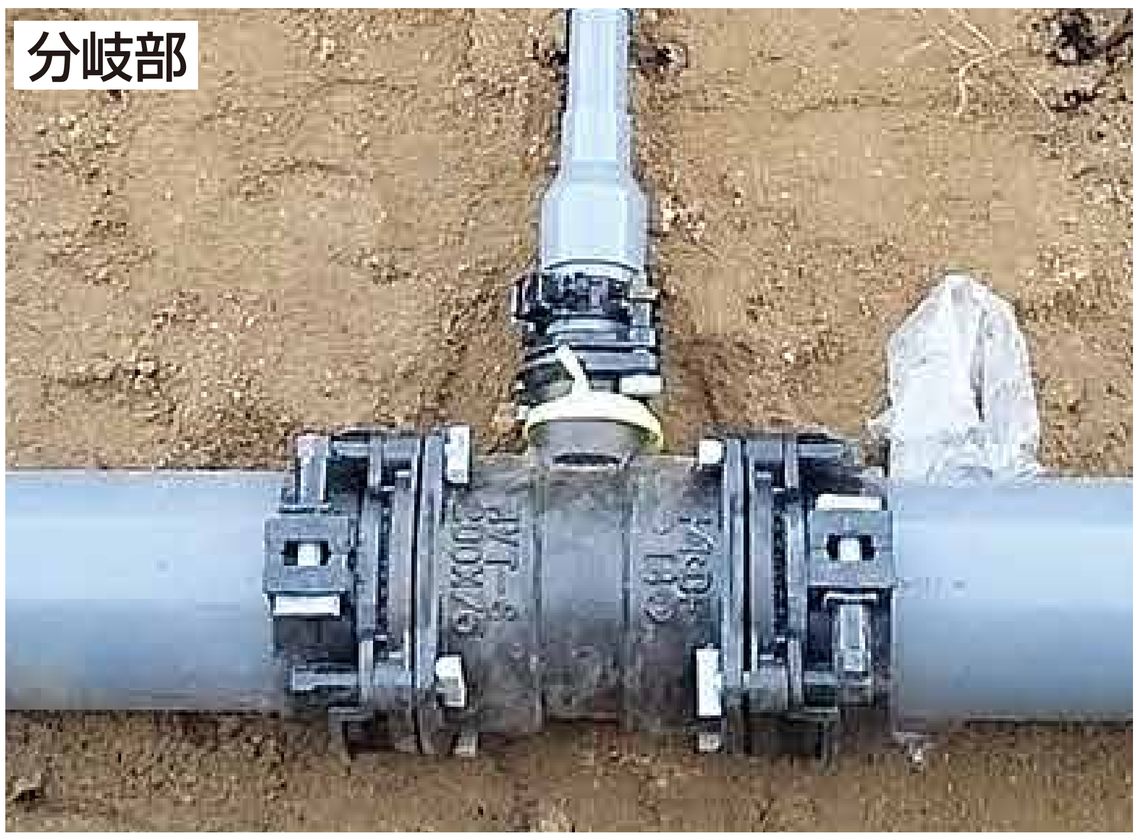

●スッポンMVストップリングによりコンクリートによる防護不要
●ダクタイル鋳鉄製の強度により異形管部の破損事故を防止

ジョイントテクノロジーの未来を拓く
(株)川西水道機器